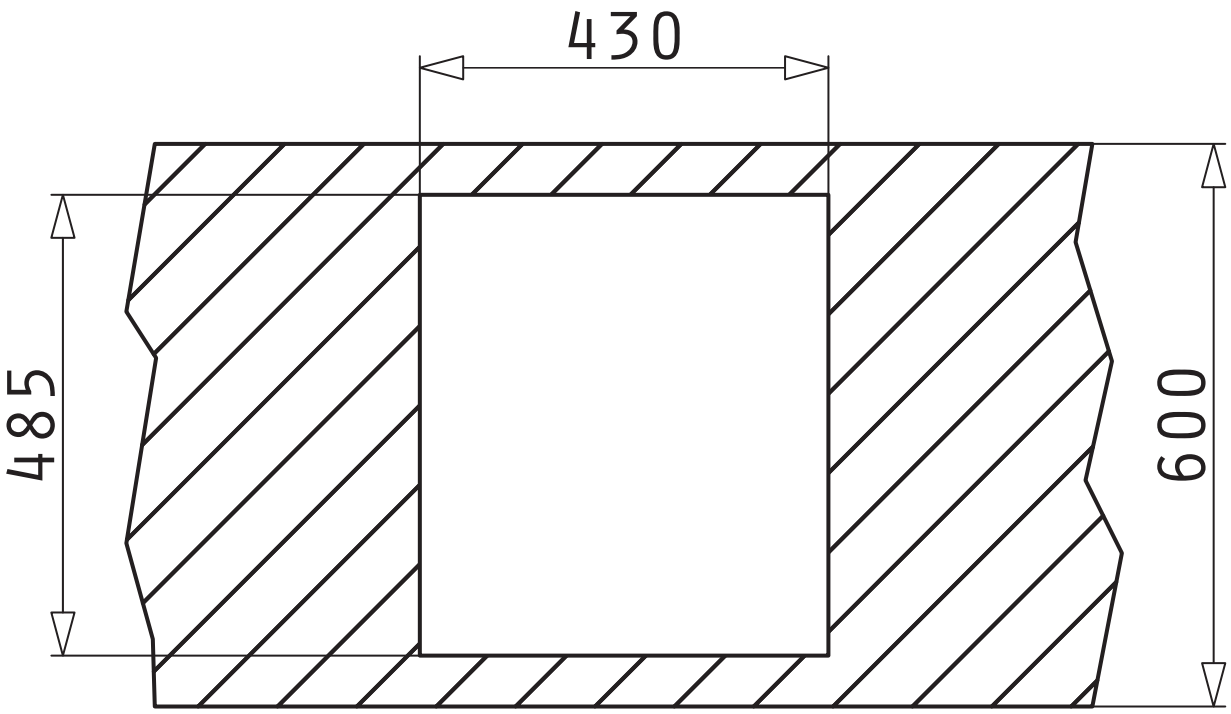
430
485
600